KJ POWER GENERATOR

KJB1250 | 1250 kVA
DIESEL-GENERATORAGGREGAT

HAUPTMERKMALE

Angetrieben von
MOTEURS Baudouin

Standby-Leistungsbewertung
1250 kVA, 1000 kW, 50 Hz

Prime-Leistungsbewertung
1136 kVA, 909 kW, 50 Hz

Dienst		Standby[1]	Prime[2]
Drehzahl	(U/min)	1500	
Spannung	(V)	400/231	
Strom	(A)	1804	1640
Leistungsfaktor	(CosØ)	0.80	

Industriell wassergekühlt

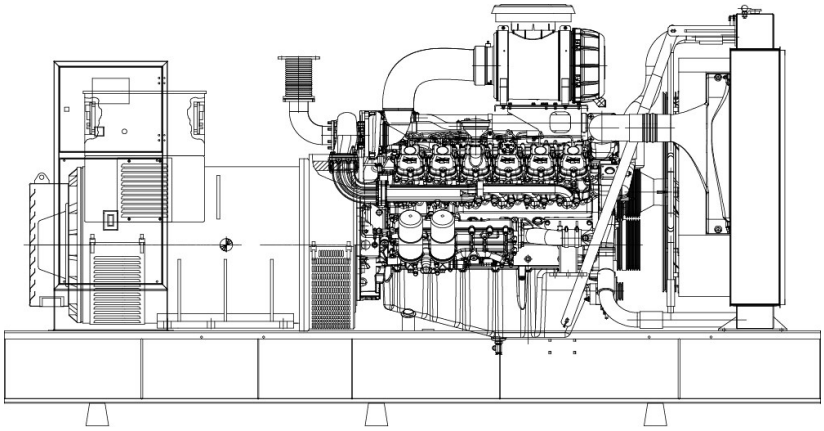

Abbildung dient nur zu Illustrationszwecken

CODES UND STANDARDS

ISO 9001:2015
ISO 10002:2018
ISO 14001:2015
ISO 45001:2018

EN ISO 8528-13:2016
EN ISO 8528-4
EN ISO 8528-5
EN ISO 8528-8
EN ISO 12100:2010
EN ISO 13857:2019
EN 60204-1:2018
EN 60034-1:2010/AC:2010
EN 61439-1:2011
EN 61439-2:2011
EN 61000-6-2:2019
EN 61000-6-4:2007/A1:2011

TS 12650
TS ISO 8528-4
TS ISO 8528-5
TS EN ISO 8528-13

TS EN ISO 9227
TS EN ISO 2178
TS EN ISO 2409
TS EN ISO 4624

ALLGEMEINE INFORMATIONEN

Erweiterte Garantie erhältlich
Digitaler automatischer Spannungsregler
Alternator mit selbsterregendem System (Verringerung der Magnetisierung im Fehlerfall)
Schutz gegen übermäßigen Strom und Kurzschluss
Trägt zur phasenweisen Energieversorgung und Energieoptimierung bei

STANDARDMERKMALE

MOTOR
State-of-the-Art-Technologie, wassergekühlt, vier Takte, schwerer Industriediesel-Motor mit hoher Leistung.

KÜHLSYSTEM
Aus hochwertigem Industriestandard-Kühler, Ausdehnungsgefäß und Kühlventilator gefertigt, hält das Kühlsystem die Motortemperatur des Generators auf dem richtigen Niveau. Der Kühler und der Kühlventilator sind mit Schutzvorrichtungen ausgestattet und für hohe Umgebungstemperaturen ausgelegt.

ELEKTRISCHES SYSTEM
Batteriegruppe (12V oder 24V), Gleichrichter, Batteriehalterung und Kabel sind mit dem Generator ausgestattet. Der Ladegenerator ist am Motor montiert und wird von einem Riemen angetrieben. Der Gleichstrom-Anlasser zur Motorzündung ist ebenfalls am Motor angebracht.

KRAFTSTOFFSYSTEM
Bei Generatoren bis 1250 kVA ist der Grundrahmen so gestaltet, dass ein integrierter Kraftstofftank für eine Laufzeit von ca. 8 Stunden bei Volllast enthalten ist. Der Tank wird komplett mit Einfüllstutzen, Atemventil, Füllstandsanzeige, Zufuhr- und Rücklaufleitungen zum Motor und Ablassschraube geliefert. Größere Kapazitäten und doppelwandige Kraftstofftanks sind ebenfalls optional erhältlich.

SCHMIERSYSTEM
Unsere Dieselgeneratoren verfügen über eine effiziente Ölpumpe und ein integriertes Filtersystem, das eine optimale Schmierung und Entfernung von Verunreinigungen aus dem Motoröl sicherstellt. Mit Niedrigöl-Drucksensoren ausgestattet, lösen sie bei kritischen Situationen automatisch eine Notabschaltung aus. Dieses fortschrittliche Ölmanagementsystem reduziert die Reibung beweglicher Teile, verlängert die Lebensdauer des Motors und gewährleistet eine zuverlässige Leistung. Dank dieser Merkmale bieten unsere Generatoren überlegenen Schutz und Effizienz und sind eine ausgezeichnete Wahl für Ihre Energiebedürfnisse.

AUSPUFFSCHALLDÄMPFER
Schwerer Industriedieselauspuffschalldämpfer aus Stahl. Der Geräuschreduzierungsgrad des Schalldämpfers beträgt 10-15 dB(A). Höherkapazitäre Schalldämpfer sind als Wohn-, Kritikal- oder Krankenhaustypen optional erhältlich.

KUNDENSPEZIFISCHE LÖSUNGEN
KJ Power bietet maßgeschneiderte Energiesysteme, die von einem engagierten Team erfahrener Ingenieure und Techniker entwickelt und getestet werden, sodass sie selbst die anspruchsvollsten Spezifikationen erfüllen können. In Kombination mit unserer Branchenerfahrung und unserem flexiblen Produktionsprozess erhalten Sie zuverlässige, speziell gefertigte Lösungen.

SCHALLGEDÄMMTE GEHÄUSE
Schallgedämmte Gehäuse werden aus verzinkten Blechen hergestellt und sind resistent gegen Rost und extreme Witterungsbedingungen. Modulare Gehäuse werden in einem speziellen Prozess gereinigt und mit elektrostatischem Pulverlack beschichtet. KJ Power-Gehäuse haben eine modulare Struktur, die einfach demontiert werden kann, wodurch die Wartung und der Austausch von Teilen vor Ort erleichtert werden. Gleichzeitig sind die Gehäuse so konzipiert, dass sie die Kühlleistung und die Leistungsabgabe des Generators je nach Umgebungstemperatur berücksichtigen und während des Betriebs keinen Leistungsabfall verursachen. Die Gehäuse werden nach Prototypentests für die Eignung bei Umgebungstemperatur und Geräuschpegel hergestellt.

Containergehäuse und besonders geräuscharme Gehäuse sind ebenfalls optional je nach Kundenwunsch erhältlich.

ALTERNATOR
Synchron, 4 Pole, 3 Phasen, selbst erregend, bürstenlose Alternatoren sind darauf ausgelegt, Ihnen die beste Stromerzeugungsleistung zu bieten. Das Isoliersystem ist Klasse H. Alle Wicklungen sind entweder in einem dreifachen Tauch-Thermosetting-Lack, öl- und säurebeständigem Polyesterlack getränkt oder im Vakuumdruckverfahren mit einem speziellen Polyesterharz imprägniert. Eine starke Beschichtung mit Anti-Tracking-Lack bietet zusätzlichen Schutz gegen Feuchtigkeit oder Kondensation. Der vollständig versiegelte automatische Spannungsregler (AVR) hält die Spannungsregelung bei ±1% Nennwertregelung durch ein Trim-Pot, das am AVR angebracht ist. Wenn die PMG- oder AREP-Option installiert ist, kann eine Überlastkapazität von 300% der Volllast-Impedanz für 10 Sekunden bei einem Leistungsfaktor von " CosØ = 1 " aufrechterhalten werden.

WERKSPRÜFUNGEN
Alle bei KJ Power gefertigten Generatoren werden vor dem Versand einer Lastprüfung unterzogen. Steuerfunktionen aller Schutzeinrichtungen und Lastbedingungen im Feld werden durch Simulation getestet.

DOKUMENTATION
Wartungs- und Benutzerhandbücher zu Motor, Generator und Steuerung. Schaltplan/Elektroschema.

GARANTIE
Alle unsere Generatoren sind durch eine Garantie gegen Herstellungsfehler in Material und Verarbeitung abgedeckt. Die Garantiebedingungen, die auch die Ausrüstung des Generators abdecken, variieren je nach den örtlichen Bedingungen des Landes, in dem das Produkt betrieben wird.

KJ Power behält sich das Recht vor, Änderungen an allen Merkmalen ohne vorherige Ankündigung vorzunehmen. Die in diesem Datenblatt beschriebenen technischen Daten entsprechen den zum Zeitpunkt des Drucks verfügbaren Informationen.

STANDARDMERKMALE

DATAKOM



DEEPSEA



COMAP



DEIF

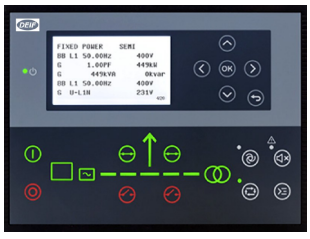

FORTSCHRITTLICHE GENERATOR-STEUERGERÄTE

Die Generator-Steuereinheit ist ein Auto-Start-Steuermodul für einzelne Generatoranwendungen. Es enthält ein hintergrundbeleuchtetes LCD-Display, das den Motorstatus jederzeit deutlich anzeigt. Dieses Modul kann entweder über das Frontpanel oder die AMF-Konfigurationssuite-PC-Software programmiert werden.

Der Datakom D-500 MK3-Controller ist geeignet, um mit einem Plug-in-Modul in einen Synchronisationscontroller umgewandelt zu werden.

MESS- & ALARMANZEIGEN

- Generatorspannung (L-L, L-N)
- Generatorfrequenz
- Unterdrehzahl, Überdrehzahl
- Generatorstrom
- Motoröl Druck
- Motorkühlmitteltemperatur
- Kraftstoffstand (Warnung oder Abschaltung)
- Betriebsstundenzähler
- Batteriespannung
- Fehler beim Start/Stop
- Not-Aus
- Fehler beim Erreichen der Ladespannung/Frequenz
- Ladeausfall
- Verlust des Magnetsignals

KOMMUNIKATION

- Modbus RS-485, Modbus TCP/IP (optional)
- Ethernet , GSM-GPRS (optional)
- Integriertes GPRS-Modem (optional)
- Eingebauter Webserver (optional)
- Webüberwachung, Webprogrammierung (optional)
- GSM-SMS (optional)
- E-Mail (optional)
- SNMP (optional)
- USB-Host (optional)
- USB-Gerät
- RS-485 (optional)
- RS-232 (optional)
- Micro-SD-Kartensteckplatz (optional)
- J1939-CANBUS

STEUERGERÄTEFUNKTION

- AMF-Funktion
- Schütz-/Leistungsschalter-Steuerungsausgänge für ATS-Lastumschaltung
- Fernstart
- Manueller Start
- Motorsteuerung
- Fernanzeige & Steuergerät (optional)
- Wellenformanzeige von V & I
- Harmonische Analyse von V & I
- Stromwandler auf Generator- oder Lastseite

KJ Power verwendet modernste Generator-Steuereinheiten wie Datakom, Deepsea, Comap und Deif, die Multifunktionalität und breite Kommunikationsmöglichkeiten mit einem zuverlässigen Design kombinieren. Diese Einheiten entsprechen und übertreffen meist die weltweit strengsten Sicherheits-, EMC-, Vibrations- und Umweltstandards für die Industrie. Die Softwarefunktionen sind vollständig und das Firmware-Upgrade erfolgt einfach über den USB-Anschluss. Die Windows-basierte PC-Software ermöglicht Überwachung und Programmierung über USB, RS-485, Ethernet und GPRS. Die PC-basierte Scada-Software ermöglicht die Überwachung und Steuerung einer unbegrenzten Anzahl von Generatoren von einem zentralen Standort aus.

KJ Power behält sich das Recht vor, Änderungen an allen Merkmalen ohne vorherige Ankündigung vorzunehmen. Die in diesem Datenblatt beschriebenen technischen Daten entsprechen den zum Zeitpunkt des Drucks verfügbaren Informationen.

STANDARDMERKMALE

- ☐ Kühler mit einer Kapazität zur Kühlung bis 50 °C
- ☐ Flexible Kraftstoffschläuche und Ölablassventil
- ☐ Motor-Jackenwasserheizung
- ☐ 4-poliger Synchron-Typ, einlageriger, bürstenloser Generator
- ☐ Batterie und Kabel
- ☐ Aus geschweißtem Stahlblech gefertigte, elektrostatisch pulverbeschichtete Basis
- ☐ In die Basis integrierter Kraftstofftank
- ☐ Industrieller Schalldämpfer
- ☐ Elektronisches Batterieladegerät
- ☐ Elektronischer Schaltplan
- ☐ Betriebs- und Wartungshandbuch
- ☐ Manuelles Startschutzsystem
- ☐ Öl und Frostschutzmittel

OPTIONALEMERKMALE

- ☐ Kühler mit einer Kapazität zur Kühlung bis 50 °C
- ☐ Flexible Kraftstoffschläuche und Ölablassventil
- ☐ Motor-Jackenwasserheizung
- ☐ 4-poliger Synchron-Typ, einlageriger, bürstenloser Generator
- ☐ Batterie und Kabel
- ☐ Aus geschweißtem Stahlblech gefertigte, elektrostatisch pulverbeschichtete Basis
- ☐ In die Basis integrierter Kraftstofftank
- ☐ Industrieller Schalldämpfer
- ☐ Elektronisches Batterieladegerät
- ☐ Elektronischer Schaltplan
- ☐ Betriebs- und Wartungshandbuch
- ☐ Manuelles Startschutzsystem
- ☐ Öl und Frostschutzmittel

KJ Power behält sich das Recht vor, alle Merkmale ohne vorherige Ankündigung zu ändern. Die in diesem Datenblatt beschriebenen technischen Daten entsprechen den zum Zeitpunkt des Drucks verfügbaren Informationen.

MOTOR SPEZIFIKATIONEN

Modell			12M33G1250/5
Drehzahl		(rpm)	1500
Dauerleistung, netto		(kWm)	950
Notstromleistung, netto		(kWm)	1051
Zyklus			Diesel, 4 Takte
Abgasnorm			Emissionsfrei / Kraftstoffoptimiert
Einspritzsystem			Direkt
Regler			Elektronisch
Luftansaugung & Konfiguration			Turbolader
Anzahl der Zylinder			12 - V-Typ
Bohrung x Hub		(mm)	150 x 185
Hubraum		(l)	39,200
Kraftstofftyp			Diesel/ [1]HVO
Kraftstoffverbrauch	@ 100% Last	(l/h)	236,2
	@ 75% Last	(l/h)	175,0
	@ 50% Last	(l/h)	119,5
Startsystem		(VDC)	24
Kühlsystem			Wassergekühlt
Kühlmittelkapazität		(l)	303,0
Schmierölkapazität		(l)	160,0

STEUERGERAT DES GENERATORS

Steuergerät		Datakom
Modell		D-500 MK3

ALTERNATOR SPEZIFIKATIONEN

Dauerleistung	(kVA)	1136
Notstromleistung	(kVA)	1250
Polzahl		4
Phasenzahl		3
Lageranzahl		Einzeln
Isolationsklasse		H
Leiteranzahl		12/6
Wicklungssteilheit		2/3
Schutzklasse		IP23
Kühlung		Selbstgekühlt
Spannungsregler		Elektronischer AVR
Stabile Spannungsregelung	(%)	±1
THD (Leerlauf)	(%)	< 3,5
THD (Linearlast)	(%)	< 5
Erregung		Selbsterregt

KJ POWER ALTERNATOR Nidec LEROY-SOMER STAMFORD | AvK

KJ Power behält sich das Recht vor, Änderungen an technischen Daten ohne vorherige Ankündigung vorzunehmen. Die in diesem Datenblatt beschriebenen technischen Daten entsprechen den zum Zeitpunkt des Drucks verfügbaren Informationen. [1]Kontaktieren Sie uns für die Verwendung von HVO-Kraftstoff.

ABMESSUNGEN DES GEHAUSES

Gewicht	(kg)	10590

(*) Die Einheit der Abmessungen ist „mm“.

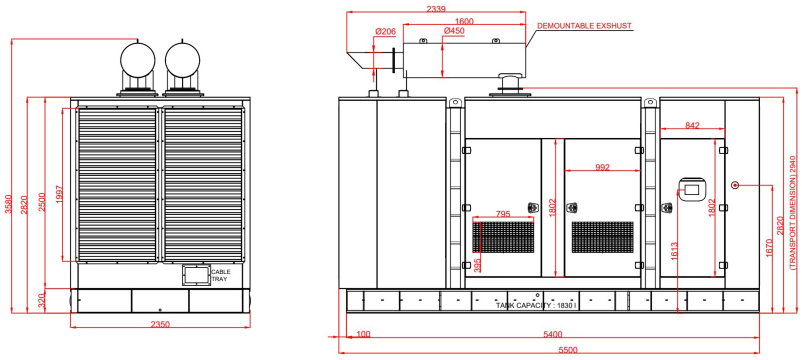

ABMESSUNGEN DES OFFENEN TYPS

Gewicht	(kg)	9060

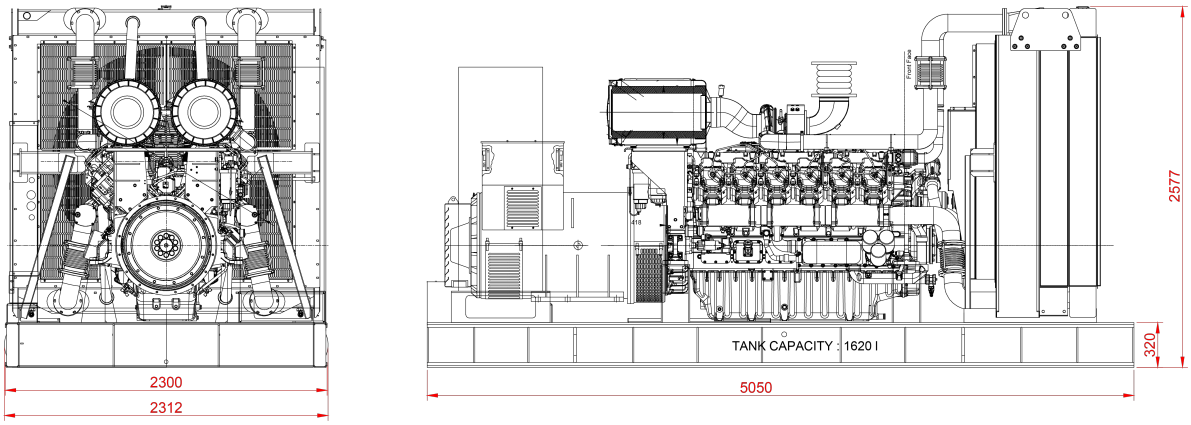

KJ Power behält sich das Recht vor, jederzeit Änderungen vorzunehmen, ohne vorherige Ankündigung. Die technischen Daten in diesem Datenblatt entsprechen den zum Zeitpunkt des Drucks verfügbaren Informationen.